계림(주) 시 공 도 면	품 명	KS기호	KL품번
	평면붙임 세면기	L620	L-343UF

설 계	제 도	검 토	승 인

품 번	품 명	수 량	비 고
L-343UF	세면기	1	KS
KLH-1400ST	싱글레버식 혼합수전	1	KS
KLP440	자동 폽업	1	KS
KLT110	세면기 P형 트랩	1	KS
G105O	앵글밸브(역류방지용)	2	KS
G800O	앵커 볼트	1	

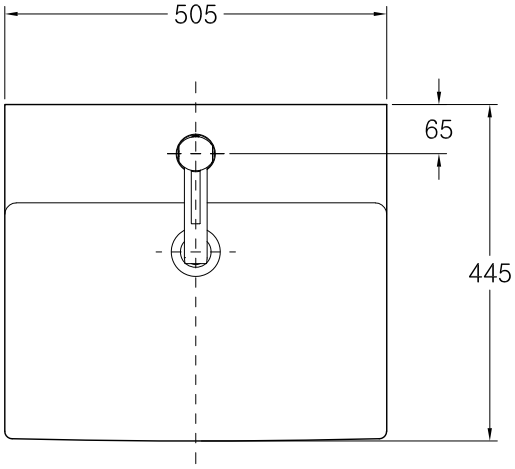

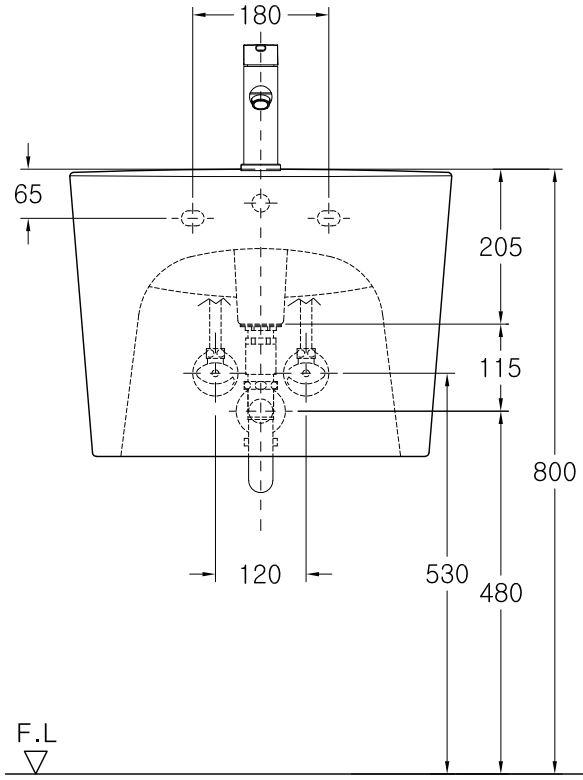

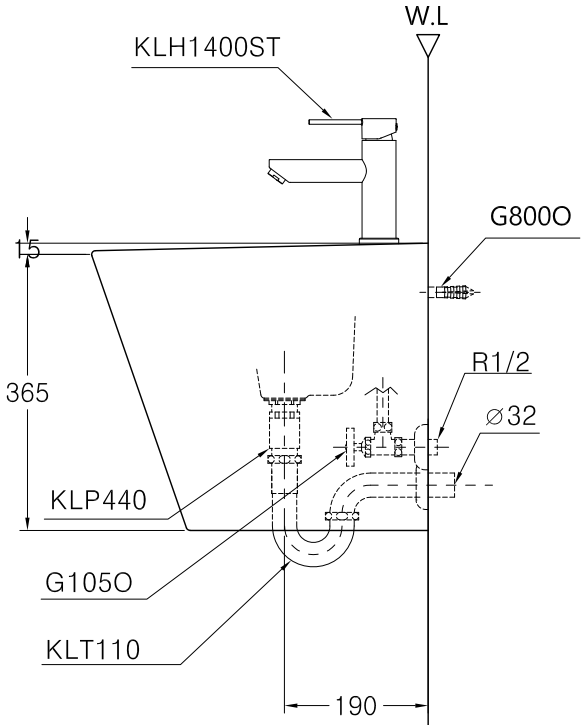

* 담수량 : 8.5 L

계 림 주 식 회 사

A4 (2 1 0 X 2 9 7)