계림(주) 시공도면	품 명	KS기호	KL품번
	평면붙임 세면기	L-620	L-206(F)

설 계	제 도	검 도	승 인

품 번	품 명	수 량	비 고
L-206(F)	세면기	1	KS
A-203 G2O3O	세면기받침대 ABS세면기받침대	1	선택 가능
KLN510C	싱글레버식혼합수전	1	KS 전용수직봉
KLP110	세면기폽업	1	KS
KLT110	세면기 P형트랩	1	KS
G105O	앵글밸브(역류방지용)	2	KS
G800O	앙카볼트	1	
G800A	페데스탈고정부속	1	

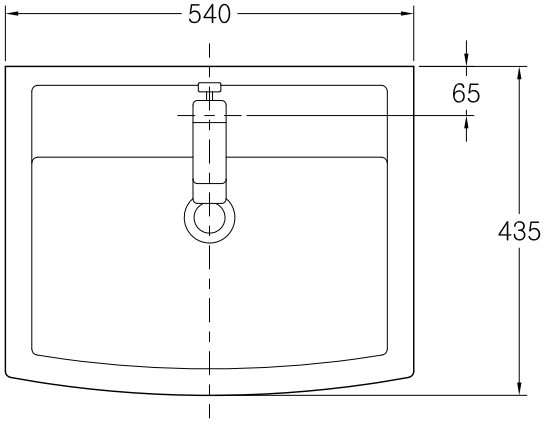

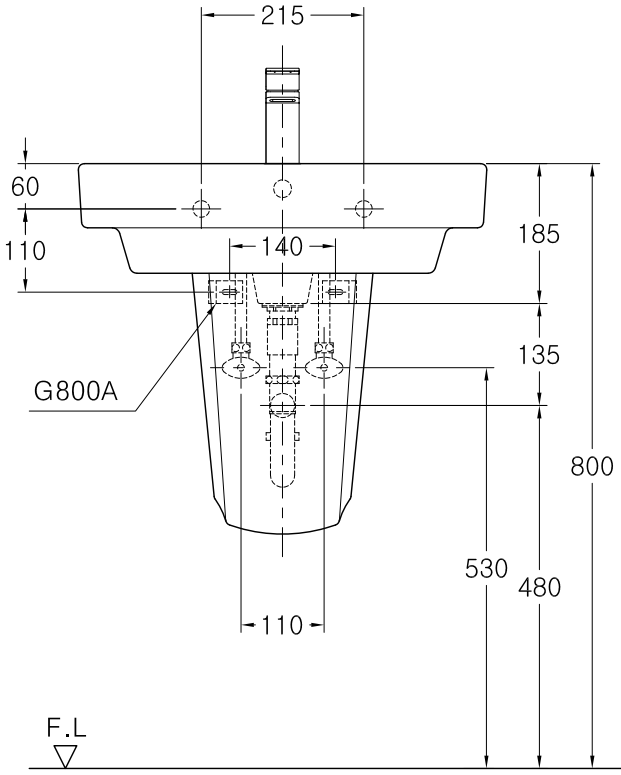

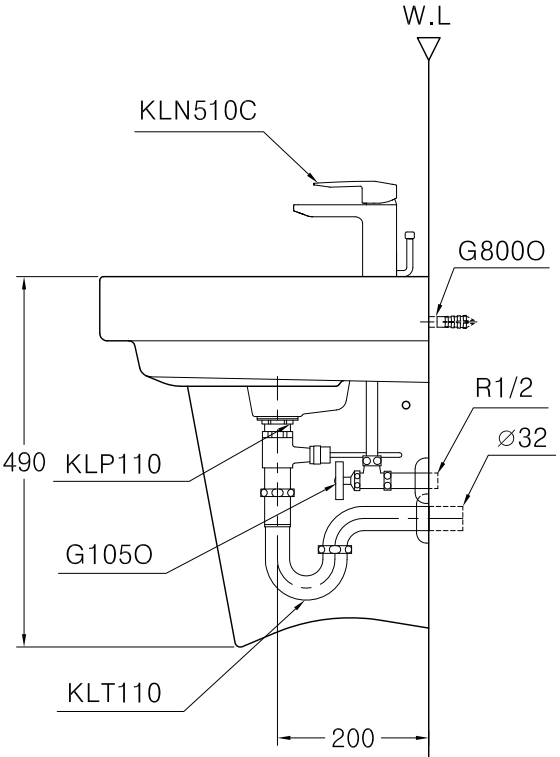

* 담수량 : 7L

A4 (210X297)

계 림 주 식 회 사