rev.	date	details	rev.by	apv.

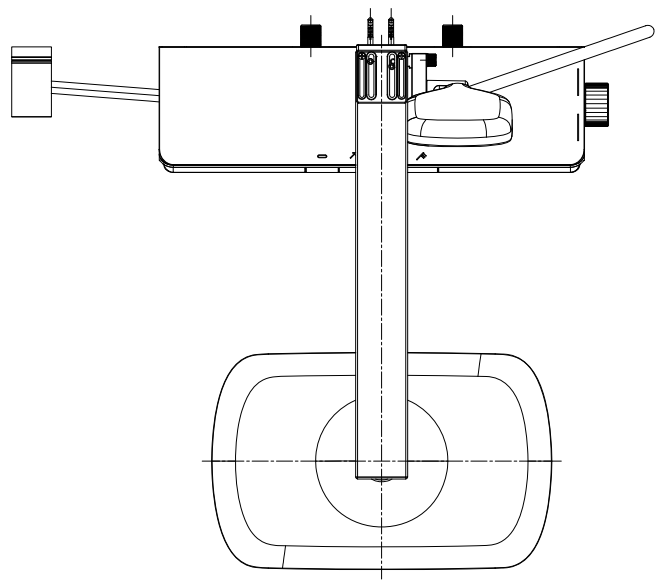

제품 선반 높이는 설치 환경을 고려하여
조정 하시기 바랍니다

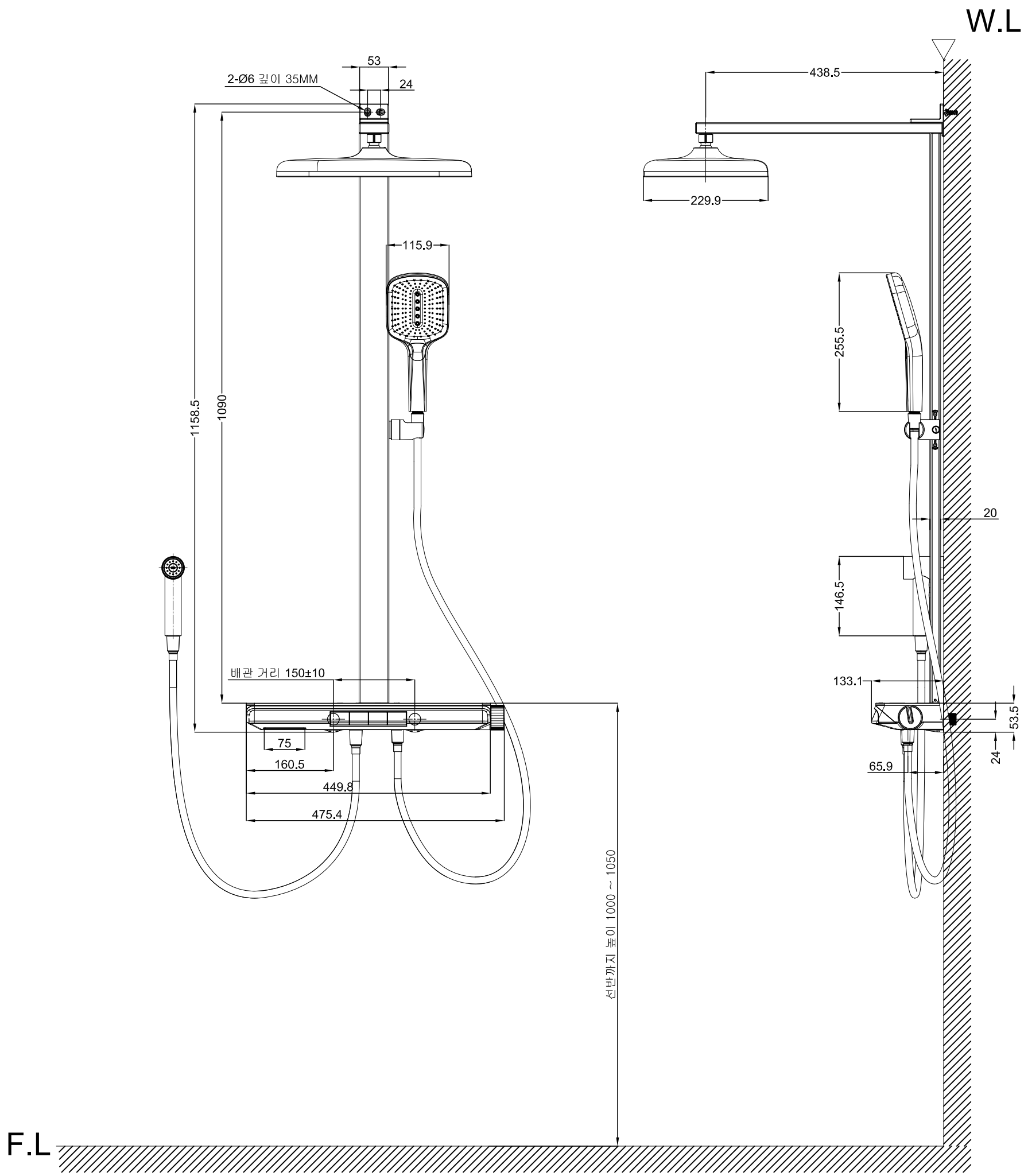

Dwg No.	Drawn	Check	Approved	Reference	Date	Scale	Title	
KPS-1000	C.M.Park	D.W.Hwang	S.H.Baek	Rainshower Series	2025.07.21	1:4	Rainshower	계림(주)

A1(594X841)